Двигатель:

- Марка: Deutz TD 2009 L04
- Мощность***: 42 кВт (57 л.с.) при 2200 об/мин

Ходовая часть:

- Гидростатический ходовой привод
- Переключение гидравлической передачи 1 и 2 возможно под нагрузкой; переключаемость передний/задний ход под нагрузкой
- Привод на все колеса

Оси:

- Жесткие мосты с планетарным редуктором в ступицах колес, электрическое управлений 100%-ной блокировки дифференциала в передней оси и задней оси

Тормоза:

- Главный тормоз: многодисковый тормоз, работающий в масляной ванне, действие на все 4 колеса
- Дополнительная функция торможения через педаль замедленного хода и гидростатический ходовой привод
- Стояночный тормоз: стояночная тормозная система, пружинный аккумулятор, действует на все 4 колеса. При остановленном моторе автоматически включается тормоз с пружинным энергоаккумулятором

Управление:

- Полностью гидравлическое центральное управление поворотом и колебанием моста
- Угол поворота 40° в обе стороны, колебание моста ±12° в задней части
- Рабочее давление гидравлики рулевого управления 175 бар

Гидравлика:

- Третий гидравлический привод
- Подъемная гидравлика предварительно регулируется механически, плавающее положение
- Рабочее давление 230 бар
- Производительность насоса 55 л/мин

Технические характеристики при работе со стандартным ковшом.

AR 50	
A	5140
B	2487
B_1	1762
C	4105
C_1	3270
C_2	2550
D	88
E	340
F	440
G	1988
H	1650
I	1650
R	1907
R_1	3622
	40°

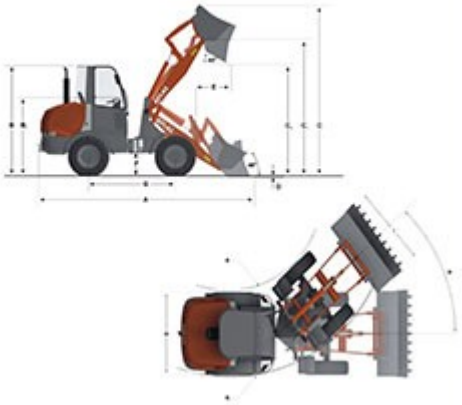

Технические характеристики при работе с вилочным захватом.

AR 50	
A	5555
B	2487
B_1	1762
C	3510
C_1	3060
C_2	1340
D	71
E	160
E_1	1110
E_2	655
F	440
G	1988
H	1650
I	1030
R	1907
R_1	3622
	40°

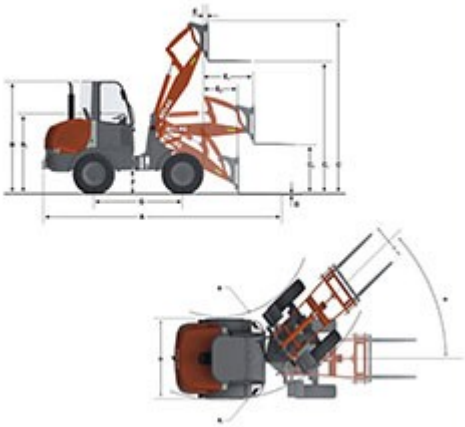

Погрузочное устройство:

- Мощный и прочная кинематика с высокой разрывной силой
- Гидравлическое устройство быстрой смены навесного оборудования
- Параллельное движение с вилочным захватом
- Автоматический возврат ковша в копательное положение

Шины:

- Стандарт: 12.5 - 18 MPT - многоцелевые шины для песчаного грунта или гравия, лесных троп, дорог и улиц

Рабочие параметры:

Вместимость ковша по SAE:	0,5 $м^3$
Ширина колеи:	1460 мм
Радиус поворота по внешнему краю ковша:	3977 мм
Усилие отрыва:	4000 кгс
Момент:	3800 кгс
Опрокидывающая нагрузка в выпрямленном положении:	3080 кг
Опрокидывающая нагрузка в согнутом положении:	2710 кг
Подъемное усилие на уровне земли:	3400 кгс
Эксплуатационный вес:	3950 кг

Отличие параметров при использовании вилочного захвата (на расстоянии 500 мм от центра тяжести)*

Статическое параллельное действие в согнутом положении:	2139 кг
Грузоподъемность:	2700 кгс
Полезная нагрузка 80%, ровная поверхность*:	1711 кг
Полезная нагрузка 60%, пересеченная поверхность*:	1283 кг

* Перемещение грузов, в основном, на уровне земли

** В соответствии с ISO 8313 и EN 474-3

*** В соответствии с ISO 14396, EU RL97/68/EC